2023-07-АР

Жилой дом на участке №4

Проект частного жилого дома по адресу:
Краснодарский край, г. Сочи, с.Галицыно, ул.Батайская

architecture

ВЕДОМОСТЬ ЧЕРТЕЖЕЙ ОСНОВНОГО КОМПЛЕКТА

Лист	Наименование	Примечание
1	Содержание	
2	Общие данные	
3	Схема Генплана М 1:200	
4	План 1 - го этажа на отм. 0.000	
5	План 2 - го этажа на отм. +3.300	
6	План 1 - го этажа с расстановкой мебели и оборудования	
7	План 2 - го этажа с расстановкой мебели и оборудования	
8	План кровли	
9	Фасад в осях "1-3"	
10	Фасад в осях "А-Г"	
11	Фасад в осях "3-1"	
12	Фасад в осях "Г-А"	
13	Ведомость наружной отделки	
14	Разрез 1-1	
15	Разрез 2-2	
16	Конструкция навеса барбекю	
17	Окна и витражи индивидуальные	
18	Вентблоки ВБ1-ВБ2	
	Демонстрационный материал	

Изм.	Лист	Кол.уч.	N док.	Подпись	Дата
Архитектор		Арутюнян Т.Г.			

Проект частного жилого дома по адресу:
Краснодарский край, п.Галицино, ул. Батайская

Частный дом на участке 4

Стадия	Лист	Листов
П	1	18

Содержание

Формат А3

ОБЩИЕ ДАННЫЕ

1. Проект представляет собой архитектурный проект жилого дома на одну семью.
2. Степень огнестойкости - II. Уровень ответственности - II.
3. Архитектурные решения:

Относительная отметка:
Для удобства выполнения строительно-монтажных работ за относительную отметку 0.000 принята отметка черного пола.

Фундамент:
плитный монолитный

Стены наружные:
несущая часть монлитная ж/б — толщина, мм: 300
утеплитель — толщина, мм: 50
керамзитблок — толщина, мм: 200
облицовка - камень, штукатурка — толщина, мм: 20

Стены несущие внутренние:
газобетоные блоки — толщина, мм: 200

Перегородки внутренние:
газобетоные блоки — толщина, мм: 120

Перекрытия:
над цокольным/подвальным этажом (при наличии) - отсутствует
над 1 этажом - монолитное ж/б
над 2 этажом (при наличии) - монолитное ж/б

Лестница:
монолитная ж/б

Кровля:
- скатная
- плоская
покрытие - гибкая черепица, гравий
водоотвод - наружный организованный, внутренний

Заполнения оконных проемов:
металлопластиковые

Заполнение дверных проемов:
наружные двери - алюминиевые
межкомнатные двери - в соответствии с разработанным отдельно дизайн-проектом интерьеров, выполненным в соответствии с пожеланиями заказчика

Наружная отделка:
смотреть листы 13,14 АР

Внутренняя отделка:
выполняется в соответствии с дизайн-проектом интерьеров, по согласованию с заказчиком. Отделку помещений производить по завершении монтажа всех коммуникаций.

Вентиляция:
естественная

Отмостка:
-по всему периметру здания, где не попадает рельеф местности
-шириной не менее 1 м,
-с уклоном от здания
-покрытие: тротуалная плитка

4. Все смежные разделы разрабатываются отдельными проектами.

5. Проект необходимо доработать на стадии КР для несомых и несущих конструкций с учетом существующих геометрических особенностей объекта проектирования и особенностей региона и участка строительства.

6. Перед началом строительно - монтажных работ проект дома должен быть привязан к конкретной местности:
- привязан по горизонтали к границам участка и по вертикали к рельефу (посадку здания выполнить по схеме генерального плана; отношение к абсолютной отметке определить в соответствие с топографическим планом).
- фундаменты адаптированы в соответствии с инженерно-геологическими условиями на участке.

7. Проектная документация должна быть принята к производству работ застройщиком (техническим заказчиком) с подписью ответственного лица или путем простановки штампа "К производству работ". Без данной отметки настоящий комплект чертежей служит только для подготовительных работ.

8. При производстве работ должны выполняться требования действующих нормативных документов.

9.При использовании строительных и отделочных материалов, руководствоваться технологической документацией производителя.

ПЕРЕЧЕНЬ ВИДОВ РАБОТ, ДЛЯ КОТОРЫХ СОСТАВЛЯЮТСЯ АКТЫ ОСВИДЕТЕЛЬСТВОВАНИЯ СКРЫТЫХ РАБОТ

НАИМЕНОВАНИЕ ВИДОВ РАБОТ	ТРЕБОВАНИЕ НОРМАТИВНОГО ДОКУМЕНТА	ПРИМЕЧАНИЕ
1. ОТДЕЛОЧНЫЕ ПОКРЫТИЯ СТРОИТЕЛЬНЫХ КОНСТРУКЦИЙ: - ПОДГОТОВКА ВНУТРЕННИХ ПОВЕРХНОСТЕЙ; - МАЛЯРНЫЕ РАБОТЫ.	СНиП 3.04.01-87,раздел 2	Акт составляется по установленной форме, согласно указанию п.7.7 и приложению 6 СНиП 3.01.01-85
2. ПОЛЫ: - УСТРОЙСТВО ГИДРОИЗОЛЯЦИИ ПОЛОВ; - ПОДГОТОВКА ГИДРОИЗОЛЯЦИИ ПОЛОВ; - УСТРОЙСТВО БЕТОННЫХ ПОДСТИЛАЮЩИХ СЛОЕВ; - УСТРОЙСТВО СТЯЖЕК; - УСТРОЙСТВО МОНОЛИТНЫХ ПЕРЕКРЫТИЙ.	СНиП 3.04.01-87,раздел 4	
3. КРОВЛЯ, ГИДРОИЗОЛЯЦИЯ, ПАРОИЗОЛЯЦИЯ, ТЕПЛОИЗОЛЯЦИЯ. - УСТРОЙСТВО ГИДРОИЗОЛЯЦИИ КРОВЛИ; - УСТРОЙСТВО ТЕПЛОИЗОЛЯЦИИ КРОВЛИ; - УСТРОЙСТВО ШВОВ ПРИМЫКАНИЯ И СТЫКОВ ИЗОЛЯЦИИ; - УСТРОЙСТВО ПАРОИЗОЛЯЦИИ.	СНиП 3.04.01-87,раздел 2	

Изм.	Лист	Кол.уч.	N док.	Подпись	Дата
Архитектор		Арутюнян Т.Г.			

Проект частного жилого дома по адресу:
Краснодарский край, п.Галицино, ул. Батайская

Частный дом на участке 4

Стадия	Лист	Листов
П	2	-

Общие данные

Формат А3

Схема Генплана на отм. 0.000(390.00)

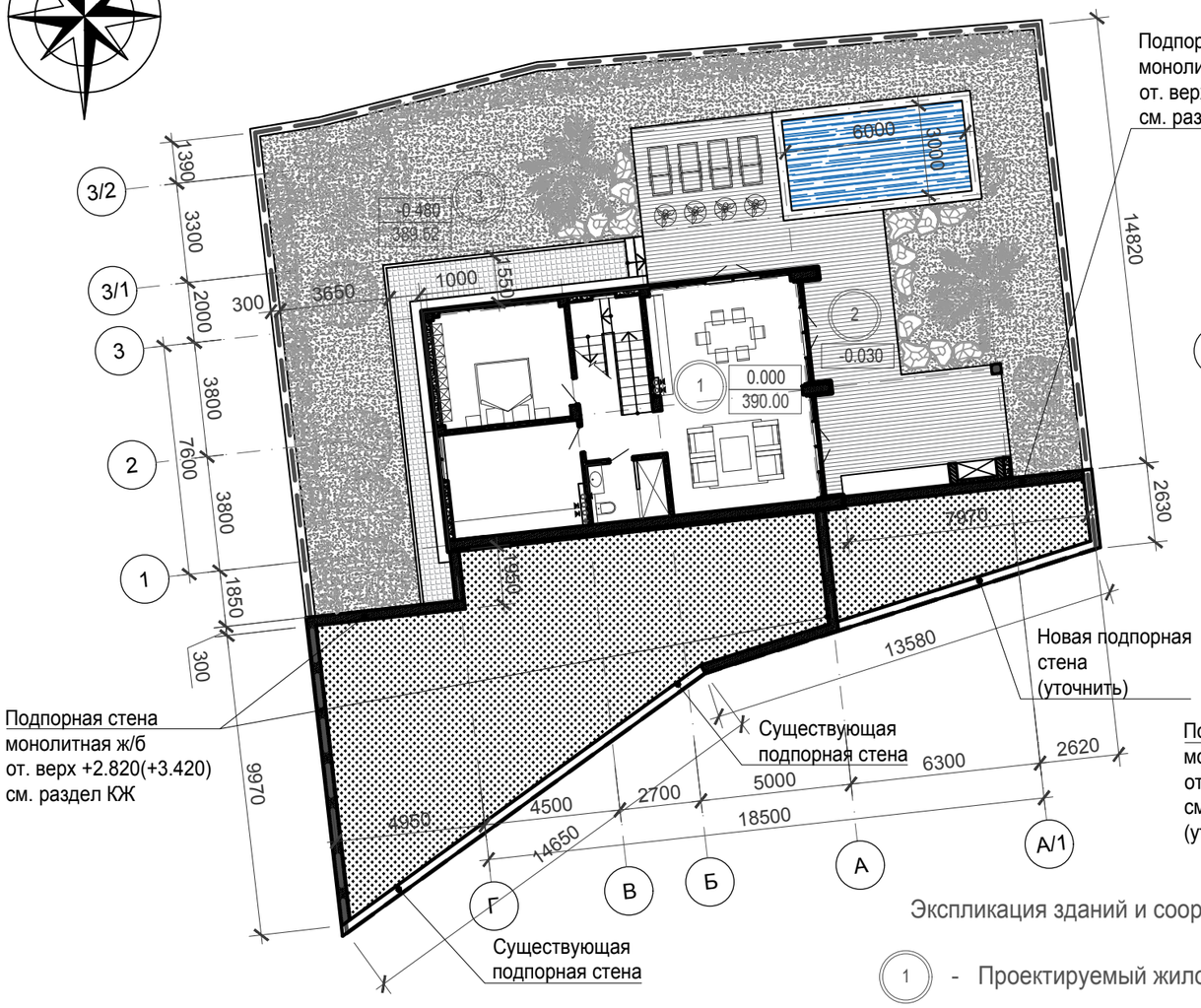

Схема Генплана на отм. +3.300(393.30)

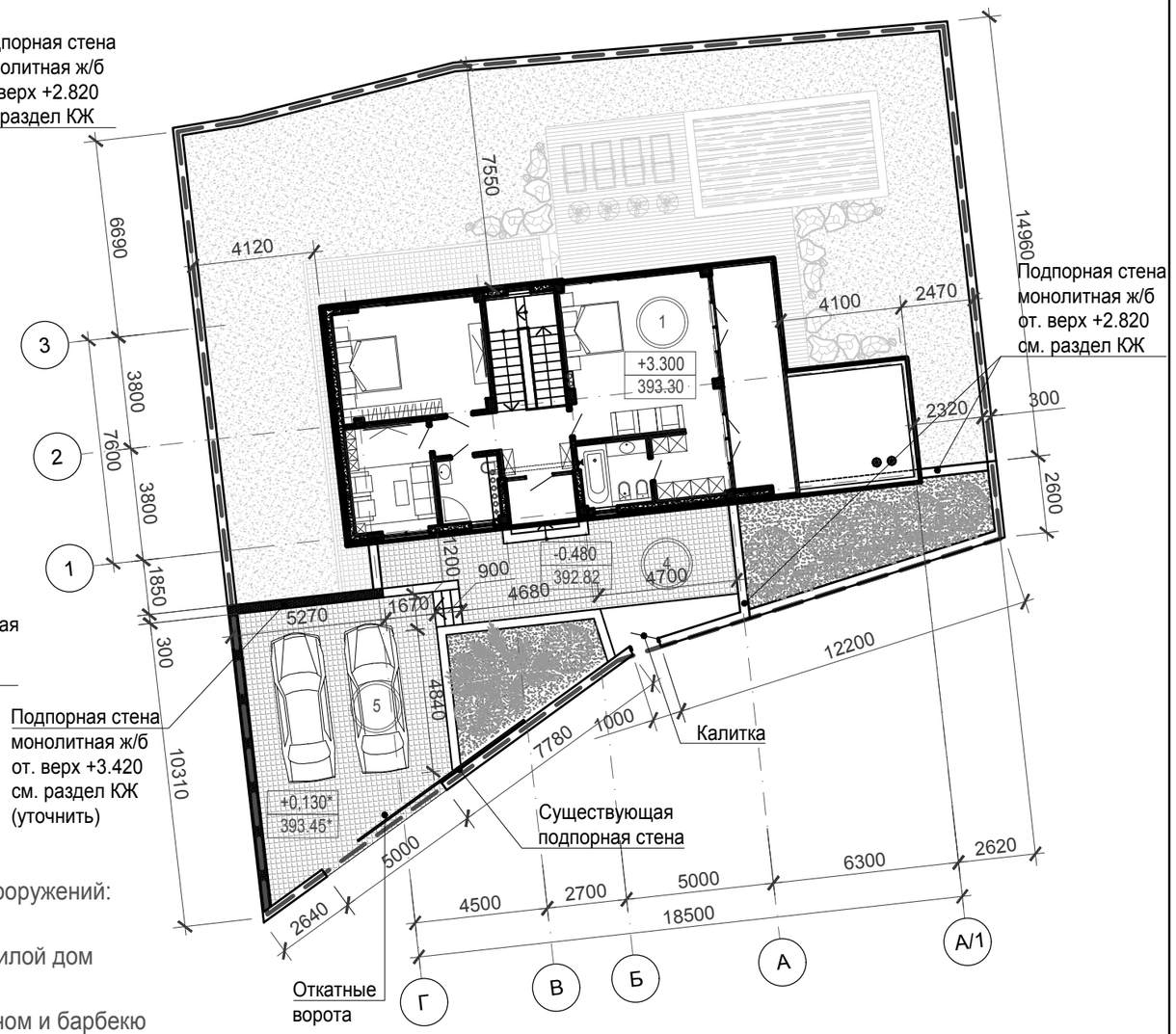

Экспликация зданий и сооружений:

1 - Проектируемый жилой дом

2 - Терраса с бассейном и барбекю

3 - Нижний двор с зелеными насаждениями

4 - Передний двор

5 - Вьезд, стоянка для автомобилей

Условные обозначения:

Террасное покрытие
S = 64.00м²

Тротуарная плитка
S = 90.00м²

Зеленые насаждения
S = 220.00м²

Грунт

ТЕХНИКО-ЭКОНОМИЧЕСКИЕ ПОКАЗАТЕЛИ

№ п/п	Наименование	Ед. изм.	Количество
1	Площадь участка	$м^2$	555.00
2	Площадь застройки	$м^2$	125.90
3	Общая площадь	$м^2$	161.70
4	Жилая площадь	$м^2$	109.20
5	Площадь летних помещений	$м^2$	60.00
6	Строительный объем	$м^3$	740.00
7	Этажность	этаж	2
8	Высота здания в коньке	м	7.4

Изм.	Лист	Кол.уч.	N док.	Подпись	Дата
Архитектор		Арутюнян Т.Г.			

Проект частного жилого дома по адресу:
Краснодарский край, п.Галицино, ул. Батайская

Частный дом на участке 4

Стадия	Лист	Листов
П	3	-

Схема Генплана
М 1:200

Формат А3

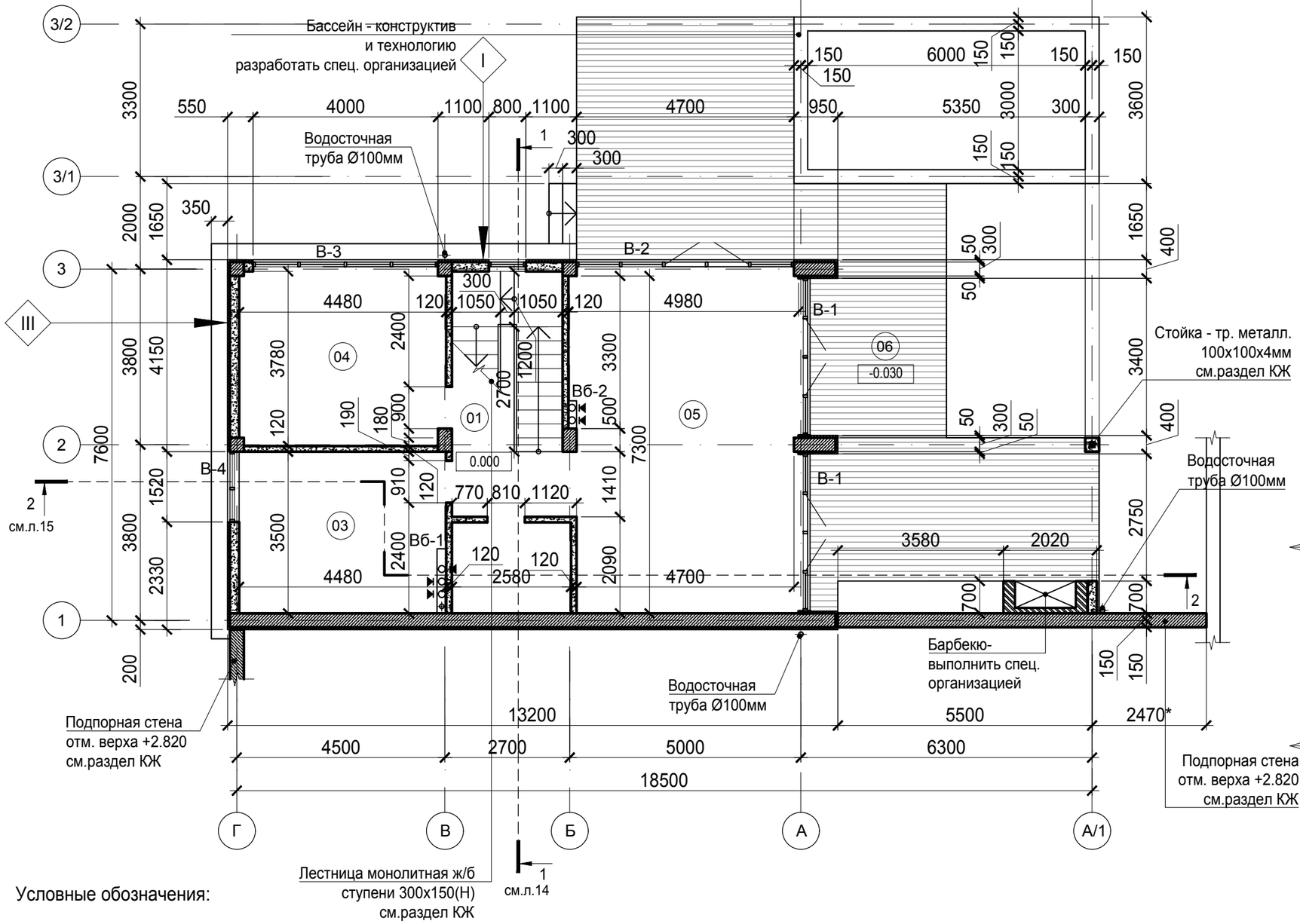

Экспликация помещений

№ поме-щения	Наименование	Площадь, м2
01	Холл/лестница	12.60
02	С/у	5.40
03	Топочная/тех. помещение	14.70
04	Спальня гостевая	16.00
05	Кухня/гостиная	36.20
-	Общая площадь цокольного этажа	84.90
06	Терраса с бассейном и барбекю	64.00

I

Декоративная штукатурка	
Утеплитель	-100мм
Стены из керамзитоблока	-200мм
Каркас монолитный ж/б	

II

Декоративный камень	-20мм
Утеплитель(Пеноплэкс)	-50мм
Стены керамтитоблок	-200мм
Каркас монолитный ж/б	

III

Декоративный камень	-20мм
Утеплитель(Пеноплэкс)	-50мм
Стены монолитные	-300мм
Каркас монолитный ж/б	

Условные обозначения:

- Кирпич
- Монолитный ж/б
- Утеплитель
- Керамзитоблок
- Стойка металлическая Тр. 100х100х4мм

1. За относительную отметку 0.000 принят уровень черного пола первого этажа.
2. Размеры в плане указаны без учета внутренней отделки.
3. Спецификацию и схемы элементов заполнения наружных проемов смотреть на листе 17.
4. Отверстия под коммуникация, вентиляционные отверстия см. в чертежах марки КЖ.(плиты перекрытия).

Изм.	Лист	Кол.уч.	N док.	Подпись	Дата
Архитектор		Арутюнян Т.Г.			

Проект частного жилого дома по адресу:
Краснодарский край, п.Галицино, ул. Батайская

Частный дом на участке 4

Стадия	Лист	Листов
П	4	-

План 1-го этажа на отм. 0.000
М 1:100

Формат А3

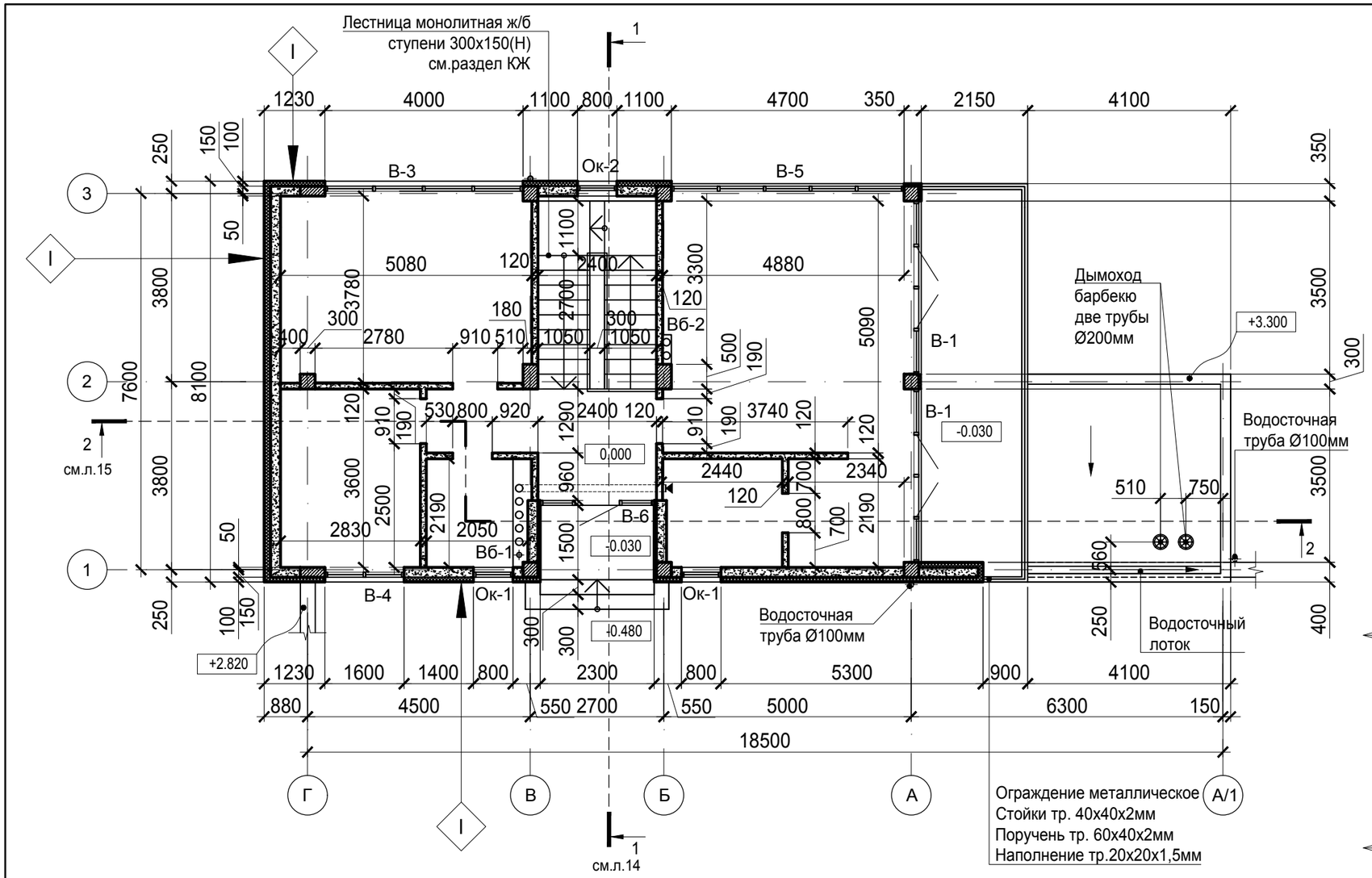

Экспликация помещений

№ поме-щения	Наименование	Площадь, м2
101	Прихожая/Холл	8.50
102	С/у	4.10
103	Спальня	19.30
104	Кабинет	15.20
105	Спальня	25.00
106	С/у	5.00
107	Гардероб	5.20
-	Общая площадь 2 этажа	82.30
108	Терраса-балкон	-

I

Декоративная штукатурка	
Утеплитель	-100мм
Стены из керамзитоблока	-200мм
Каркас монолитный ж/б	

II

Декоративный камень	-20мм
Утеплитель(Пеноплэкс)	-50мм
Стены керамтитоблок	-200мм
Каркас монолитный ж/б	

III

Декоративный камень	-20мм
Утеплитель(Пеноплэкс)	-50мм
Стены монолитные	-300мм
Каркас монолитный ж/б	

1. За относительную отметку 0.000 принят уровень черного пола первого этажа.
2. Размеры в плане указаны без учета внутренней отделки.
3. Спецификацию и схемы элементов заполнения наружных проемов смотреть на листе 17.
4. Отверстия под коммуникация, вентиляционные отверстия см. в чертежах марки КЖ.(плиты перекрытия).

Условные обозначения:

- Монолитный ж/б
- Утеплитель
- Керамзитоблок

Изм.	Лист	Кол.уч.	N док.	Подпись	Дата
Архитектор		Арутюнян Т.Г.			

Проект частного жилого дома по адресу:
Краснодарский край, п.Галицино, ул. Батайская

Частный дом на участке 4

Стадия	Лист	Листов
П	5	-

План 2 этажа с расстановкой мебели и оборудования

Формат А3

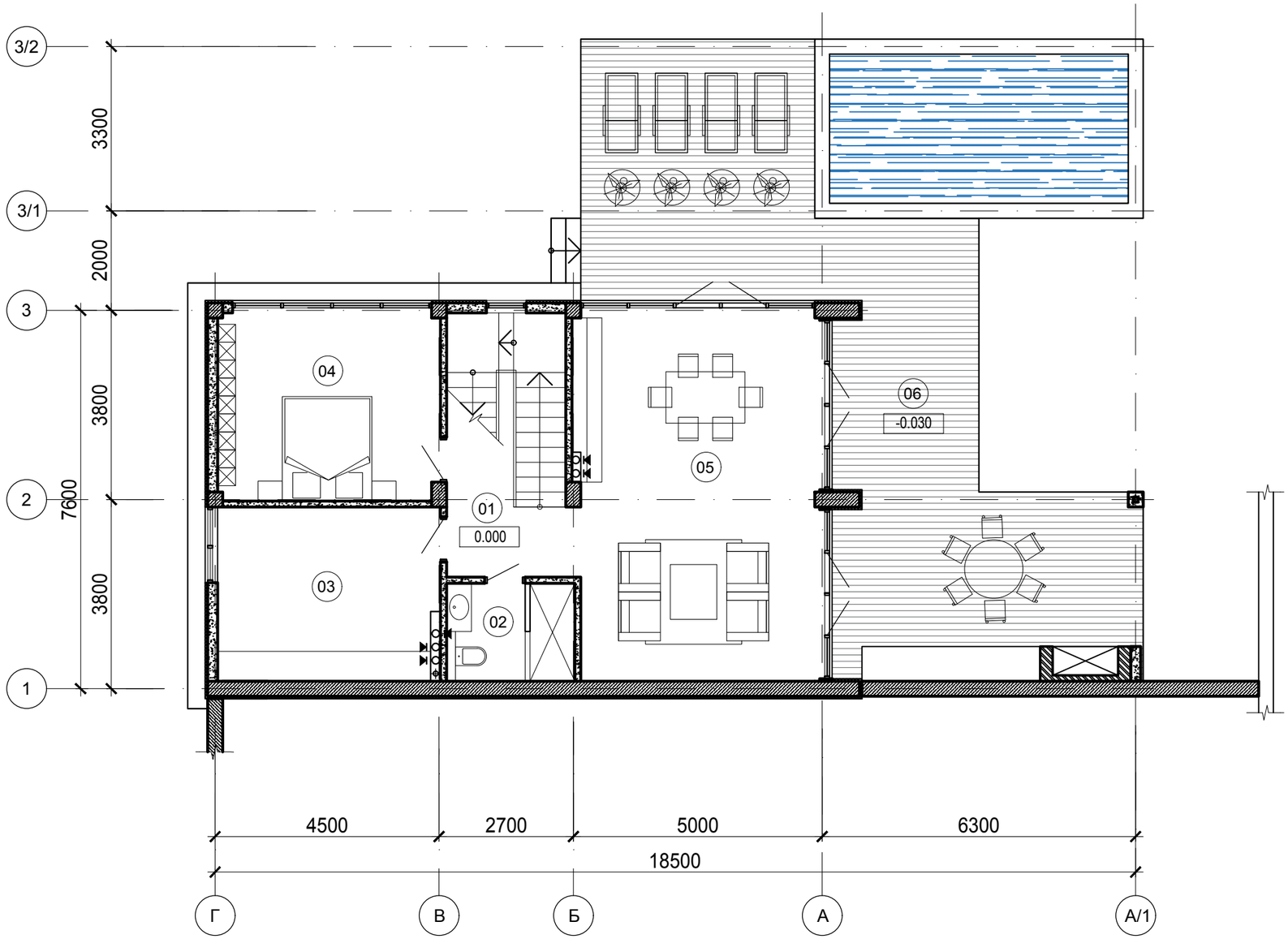

Экспликация помещений

№ поме-щения	Наименование	Площадь, м2
01	Холл/лестница	12.60
02	С/у	5.40
03	Топочная/тех. помещение	14.70
04	Спальня гостевая	16.00
05	Кухня/гостиная	36.20
-	Общая площадь цокольного этажа	84.90
06	Терраса с бассейном и барбекю	64.00

Условные обозначения:

Террасаня доска 150х20 (S = 64.0м2)

Вода(бассейн)

Изм.	Лист	Кол.уч.	N док.	Подпись	Дата
Архитектор		Арутюнян Т.Г.			

Проект частного жилого дома по адресу:
Краснодарский край, п.Галицино, ул. Батайская

Частный дом на участке 4

Стадия	Лист	Листов
П	6	-

План 1-го этажа на отм. 0.000
М 1:100

Формат А3

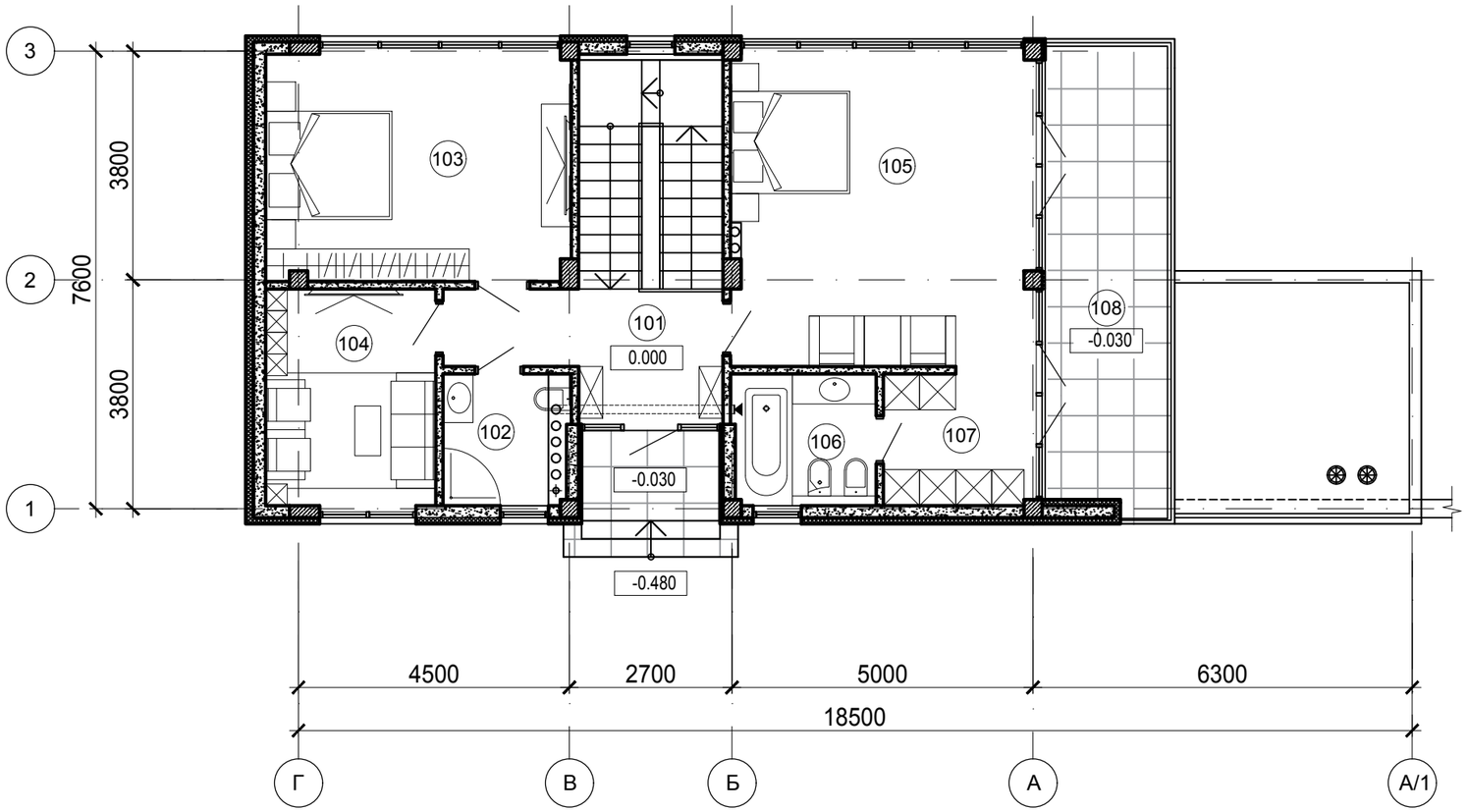

Экспликация помещений

№ поме-щения	Наименование	Площадь, м2
101	Прихожая/Холл	8.50
102	С/у	4.10
103	Спальня	19.30
104	Кабинет	15.20
105	Спальня	25.00
106	С/у	5.00
107	Гардероб	5.20
-	Общая площадь 2 этажа	82.30
108	Терраса-балкон	-

Условные обозначения:

Плитка - керамограит 600х600мм(S = 22.0м2)

Изм.	Лист	Кол.уч.	N док.	Подпись	Дата	
						Проект частного жилого дома по адресу: Краснодарский край, п.Галицино, ул. Батайская
Архитектор		Арутюнян Т.Г.				Частный дом на участке 4
						План 2 этажа с расстановкой мебели и оборудования

Стадия	Лист	Листов
П	7	-

Формат А3

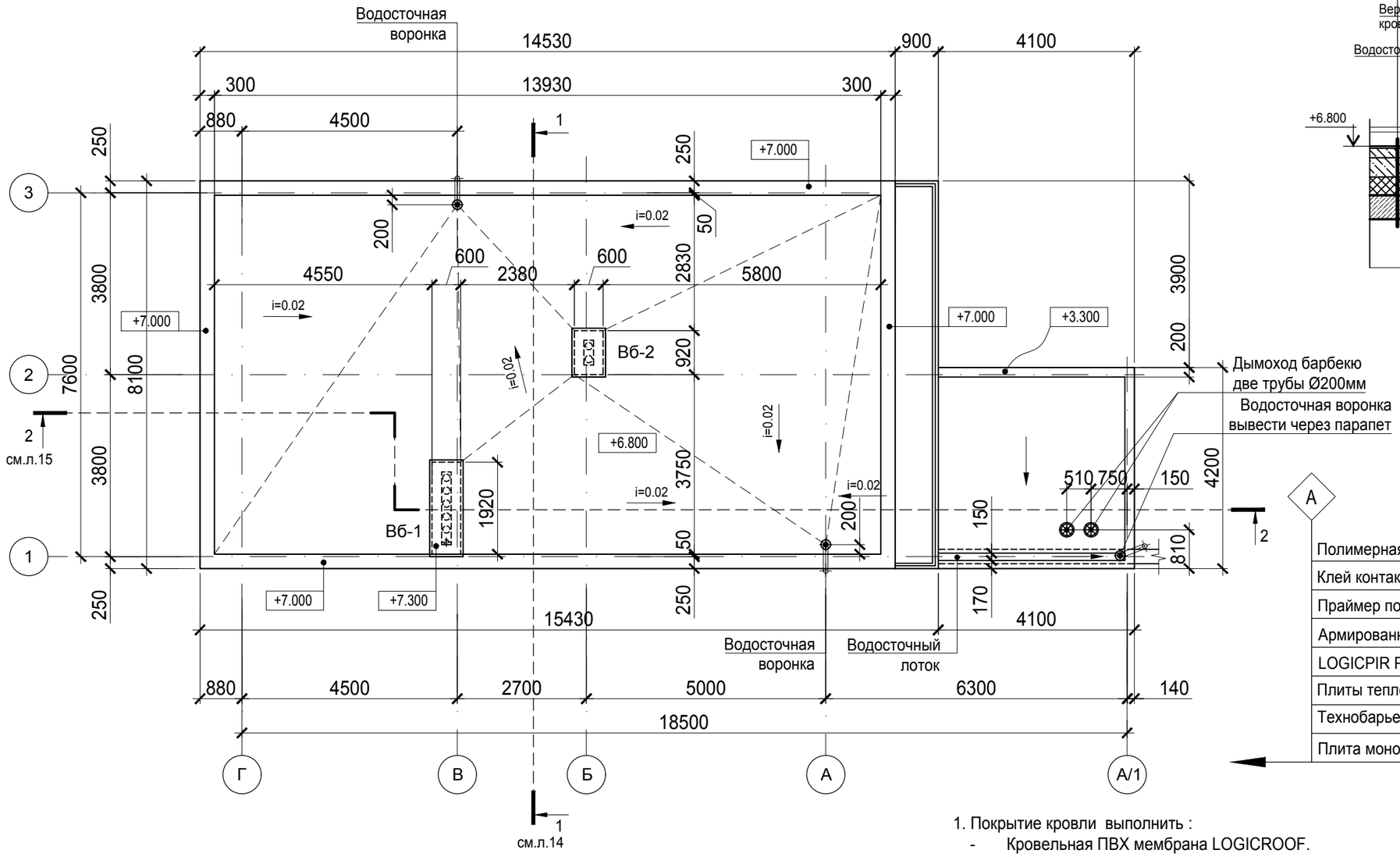

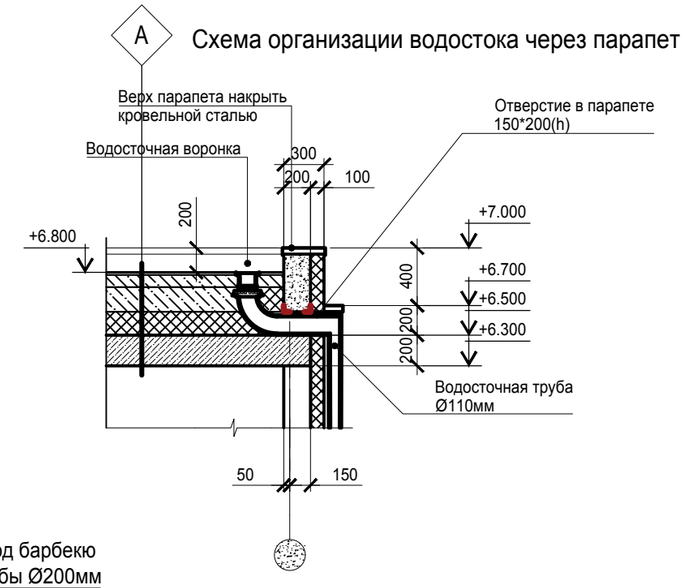

А

Полимерная мембрана LOGICROOF V-GR FB
Клей контактный LOGICROOF Bond
Праймер полимерный ТЕХНОНИКОЛЬ №08 быстросохнущий
Армированная цементно-песчаная стяжка толщиной не менее 40 мм
LOGICPIR PROF CX/CX
Плиты теплоизоляционные клиновидные LOGICPIR CXM/CXM SLOPE
Технобарьер
Плита монолитная ж/б см. раздел КЖ -200мм

1. Покрытие кровли выполнить :
   - Кровельная ПВХ мембрана LOGICROOF.
   - Кровельный профылист(серый)
2. Система водостока с кровли наружная (серо-графитового цвета).
   Парапеты накрывть калпаками из кровельной стали темно графитового цвета.
   Свесы кровли декоративная штукатурка(белая).
3. *Устройство кровли данным проектом не разрабатывается и должно вестись организацией, специализирующейся на изготовлении данного типа кровель, с соблюдением "указаний по монтажу "фирмы производителя данного вида кровельного покрытия.*

Изм.	Лист	Кол.уч.	N док.	Подпись	Дата				
						Проект частного жилого дома по адресу: Краснодарский край, п.Галицино, ул. Батайская			
Архитектор		Арутюнян Т.Г.				Частный дом на участке 4	Стадия	Лист	Листов
							П	8	-
						План кровли М 1:100			

Формат А3

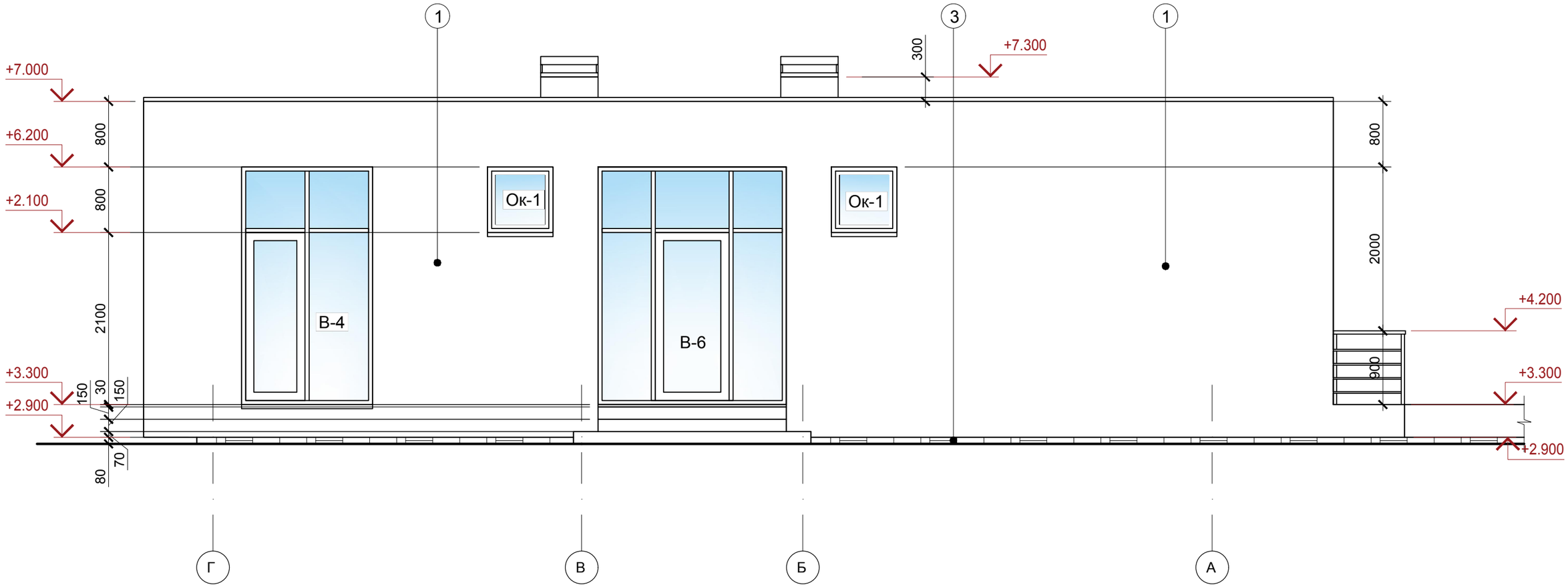

Условные обозначения:

- Декоративная штукатурка(белая)
- Декоративная штукатурка(темный графит)
- Камень
- Облицовка доской

1. Облицовка декоративная штукатурка - белая
2. Облицовка декоративная штукатурка - серый графит
3. Облицовка деревянной доской
4. Облицовка камень

1. Витражи, окна, входные двери, выполнить отдельным проектом разработанному специализированной организацией.
2. Эскиз оконных, витражных и дверных блоков - см. лист 17.
3. Цветовое решение фасадов см. демонстрационный материал.
4. Тип источников наружного освещения утвердить с заказчиком. Монтаж и установка согласно ТУ изделия.

Изм.	Лист	Кол.уч.	N док.	Подпись	Дата
Архитектор		Арутюнян Т.Г.			

Проект частного жилого дома по адресу:
Краснодарский край, п.Галицино, ул. Батайская

Частный дом на участке 4

Стадия	Лист	Листов
П	9	-

Фасад в осях "Г-А"
М 1:50

Формат А3

1. Витражи, окна, входные двери, выполнить отдельным проектом разработанному специализированной организацией.
2. Эскиз оконных, витражных и дверных блоков - см. лист 17.
3. Цветовое решение фасадов см. демонстрационный материал.
4. Тип источников наружного освещения утвердить с заказчиком. Монтаж и установка согласно ТУ изделия.

Условные обозначения:

- Декоративная штукатурка(белая)
- Декоративная штукатурка(темный графит)
- Камень
- Облицовка доской

1. Облицовка декоративная штукатурка - белая
2. Облицовка декоративная штукатурка - серый графит
3. Облицовка деревянной доской
4. Облицовка камень

Изм.	Лист	Кол.уч.	N док.	Подпись	Дата	Проект частного жилого дома по адресу: Краснодарский край, п.Галицино, ул. Батайская		
Архитектор		Арутюнян Т.Г.				Частный дом на участке 4	Стадия	Лист	Листов
							П	10	-
						Фасад в осях "1-3" М 1:50		

Формат А3

Условные обозначения:

- Декоративная штукатурка(белая)
- Декоративная штукатурка(темный графит)
- Камень
- Облицовка доской

1. Облицовка декоративная штукатурка - белая
2. Облицовка декоративная штукатурка - серый графит
3. Облицовка деревянной доской
4. Облицовка камень

1. Витражи, окна, входные двери, выполнить отдельным проектом разработанному специализированной организацией.
2. Эскиз оконных, витражных и дверных блоков - см. лист 17.
3. Цветовое решение фасадов см. демонстрационный материал.
4. Тип источников наружного освещения утвердить с заказчиком. Монтаж и установка согласно ТУ изделия.

Изм.	Лист	Кол.уч.	N док.	Подпись	Дата
Архитектор		Арутюнян Т.Г.			

Проект частного жилого дома по адресу:
Краснодарский край, п.Галицино, ул. Батайская

Частный дом на участке 4

Стадия	Лист	Листов
П	11	-

Фасад в осях "А-Г"
М 1:50

Формат А3

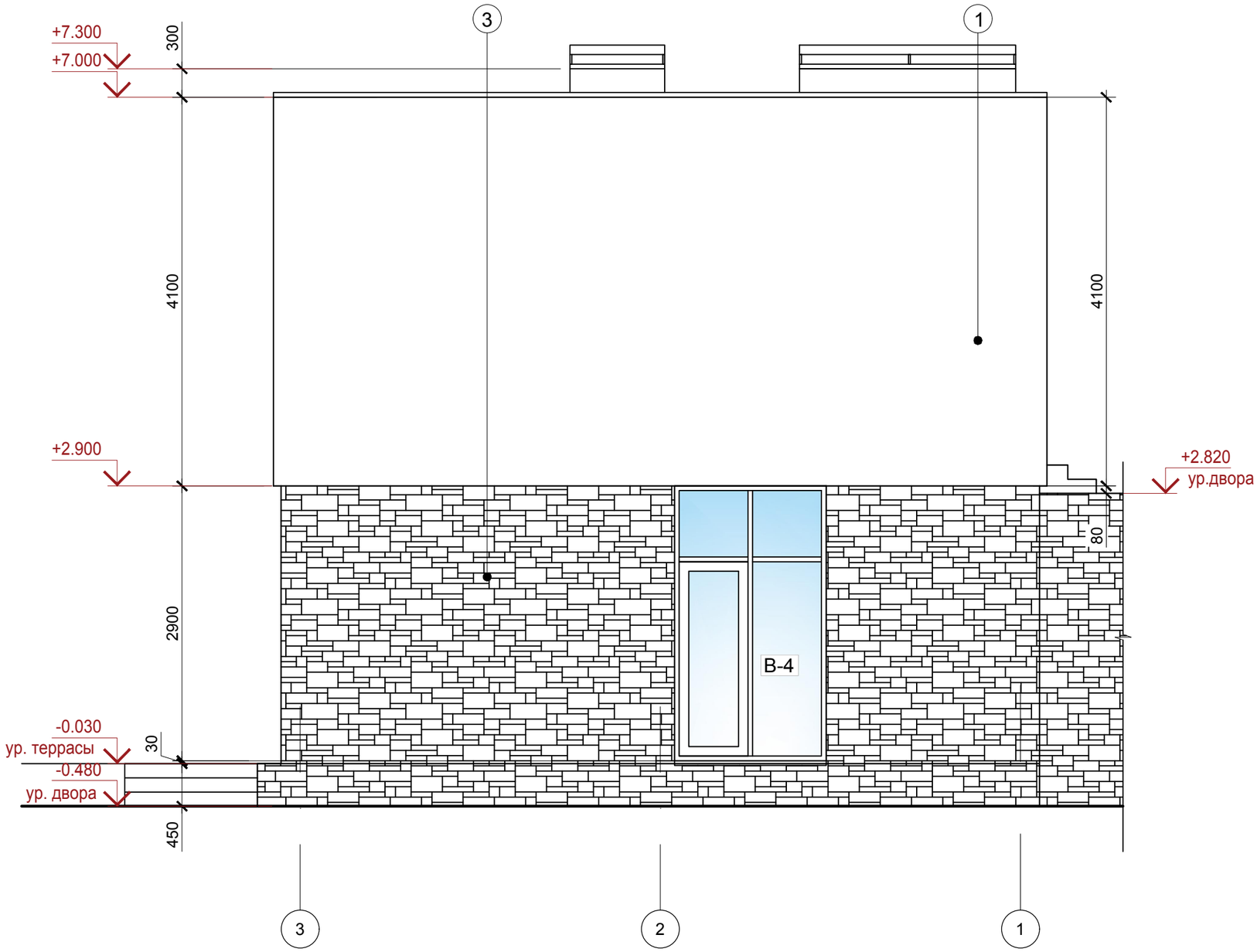

Условные обозначения:

- Декоративная штукатурка(белая)
- Декоративная штукатурка(темный графит)
- Камень
- Облицовка доской

1. Облицовка декоративная штукатурка - белая
2. Облицовка декоративная штукатурка - серый графит
3. Облицовка деревянной доской
4. Облицовка камень

1. Витражи, окна, входные двери, выполнить отдельным проектом разработанному специализированной организацией.
2. Эскиз оконных, витражных и дверных блоков - см. лист 17.
3. Цветовое решение фасадов см. демонстрационный материал.
4. Тип источников наружного освещения утвердить с заказчиком. Монтаж и установка согласно ТУ изделия.

Изм.	Лист	Кол.уч.	N док.	Подпись	Дата
Архитектор		Арутюнян Т.Г.			

Проект частного жилого дома по адресу:
Краснодарский край, п.Галицино, ул. Батайская

Частный дом на участке 4

Стадия	Лист	Листов
П	12	-

Фасад в осях "3-1"
М 1:50

Формат А3

Ведомость наружной отделки

№	Наименование элемента фасада	Вид отделки	№ колера(цвет)	Примечан.
1	Кровля	Кровельная мембрана LOGICROOF	Серый	105,0м2
		Кровельный профлист	Серый	20,0м2
2	Основные плоскости наружных стен	Декоративная штукатурка	Белый	180,0м2
		Декоративный камень	Темно-серый	60,0м2
3	Отделка свесов кровли	Декоративная штукатурка	Белый	50,0м2
4	Окна и витражи	Аллюминиевые	Темно-серый (графит)	-
5	Крыльцо	Керамогранит под бетон 60х60мм	Серый	7,0м2
6	Терраса	Террасная доска 150х20мм	Дерево темное	67,0м2
				Посчитано без 10% надбавки

Изм.	Лист	Кол.уч.	N док.	Подпись	Дата
Архитектор		Арутюнян Т.Г.			

Проект частного жилого дома по адресу:
Краснодарский край, п.Галицино, ул. Батайская

Частный дом на участке 4

Стадия	Лист	Листов
П	13	-

Ведомость наружной отделки

Формат А3

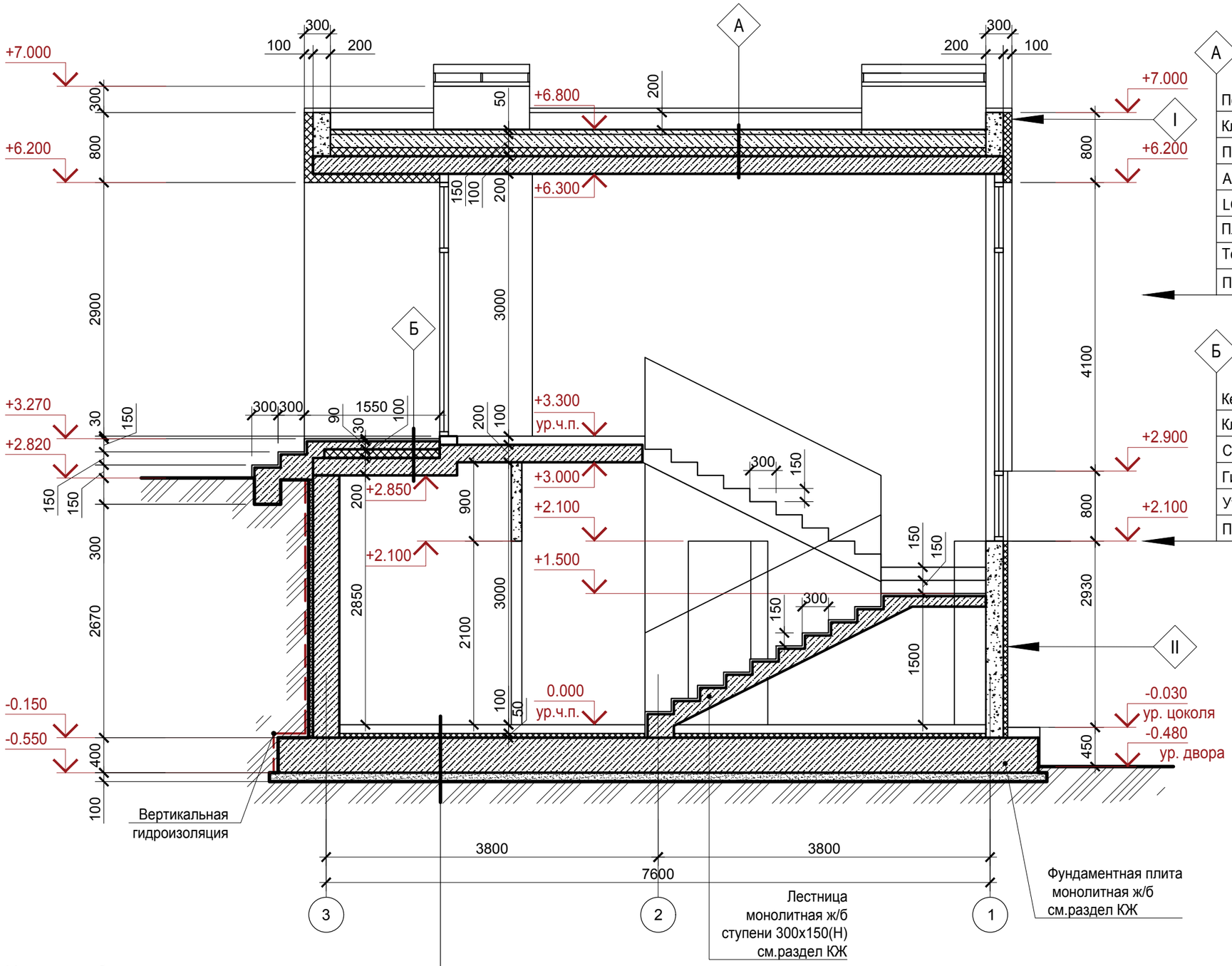

Полимерная мембрана LOGICROOF V-GR FB	
Клей контактный LOGICROOF Bond	
Праймер полимерный ТЕХНОНИКОЛЬ №08 быстросохнущий	
Армированная цементно-песчаная стяжка толщиной не менее 40 мм	
LOGICPIR PROF CX/CX	
Плиты теплоизоляционные клиновидные LOGICPIR CXM/CXM SLOPE	
Технобарьер	
Плита монолитная ж/б см. раздел КЖ	- 200мм

Б

Керамогранит 600х600мм(под бетон)	
Клей плиточный	
Стяжка цементно-песчянная с армировкой	
Гидроизоляция Технониколь(рулон)	
Утеплитель Пеноплекс	- 100 мм
Плита монолитная ж/б см. раздел КЖ	- 200мм

I

Декоративная штукатурка	
Утеплитель	-100мм
Стены из керамзитоблока	-200мм
Каркас монолитный ж/б	

II

Декоративный камень	-20мм
Утеплитель(Пеноплекс)	-50мм
Стены керамтитоблок	-200мм
Каркас монолитный ж/б	

Чистый пол	- 100мм
Утеплитель ПЕНОПЛЭКС П35	- 50 мм
Фундаментная плита монолитная ж/б	-400мм
Подготовка из бетона В7,5	-100мм

1. Данный лист смотреть совместно с чертежами марки КЖ

Условные обозначения:

- Кирпич
- Песок
- Утеплитель
- Грунт
- Монолитный ж/б
- Керамзитоблок

Изм.	Лист	Кол.уч.	N док.	Подпись	Дата
Архитектор		Арутюнян Т.Г.			

Проект частного жилого дома по адресу:
Краснодарский край, п.Галицино, ул. Батайская

Частный дом на участке 3

Стадия	Лист	Листов
П	14	-

Разрез 1-1
М 1:50

Формат А3

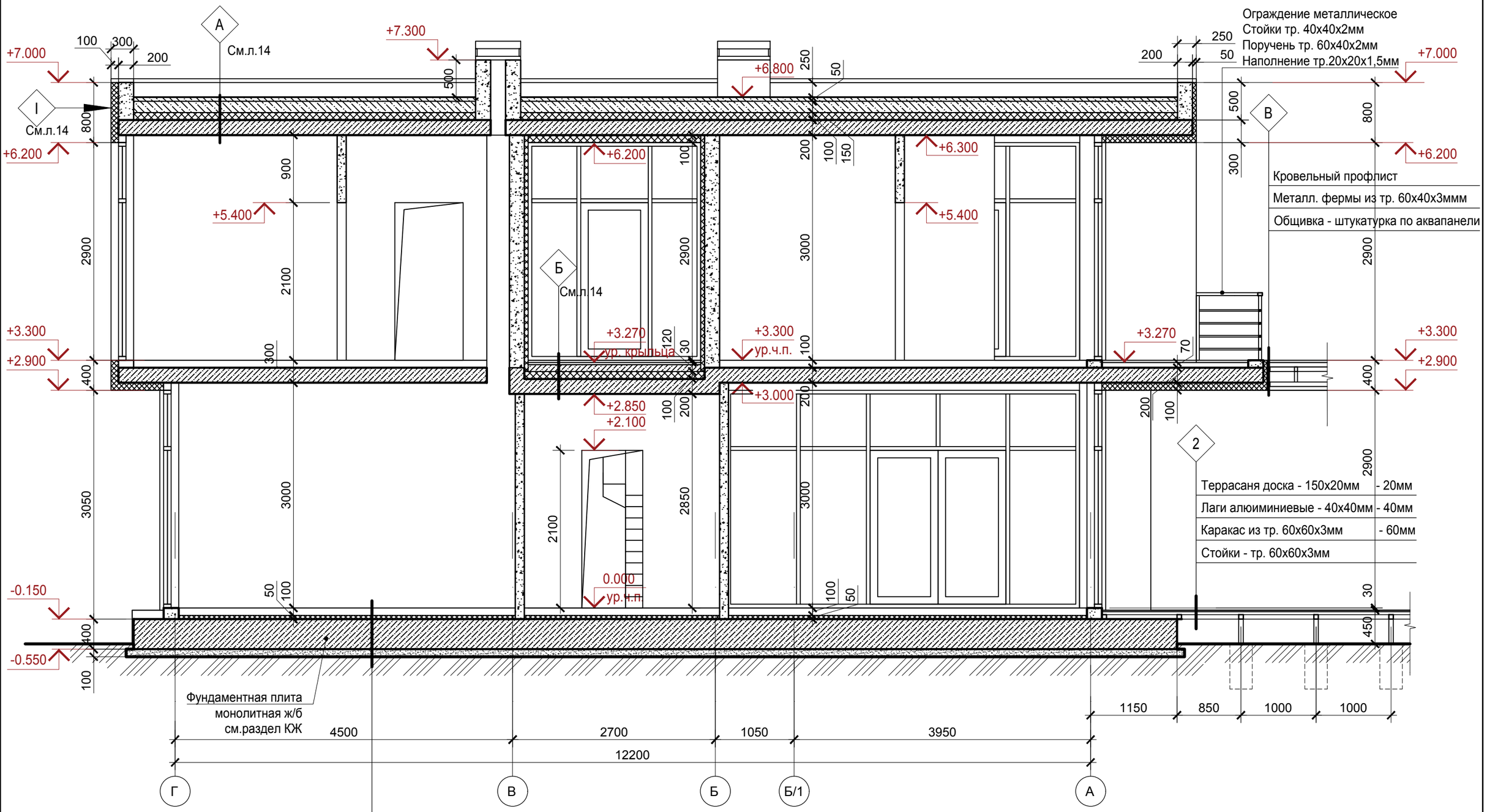

Условные обозначения:

- Кирпич
- Песок
- Утеплитель
- Грунт
- Монолитный ж/б
- Керамзитоблок

Чистый пол	- 100мм
Утеплитель ПЕНОПЛЭКС П35	- 50 мм
Фундаментная плита монолитная ж/б	-400мм
Подготовка из бетона В7,5	-100мм

1. Данный лист смотреть совместно с чертежами марки КЖ

Изм.	Лист	Кол.уч.	N док.	Подпись	Дата
Архитектор		Арутюнян Т.Г.			

Проект частного жилого дома по адресу:
Краснодарский край, п.Галицино, ул. Батайская

Частный дом на участке 3

Стадия	Лист	Листов
П	15	-

Разрез 2-2
М 1:50

Формат А3

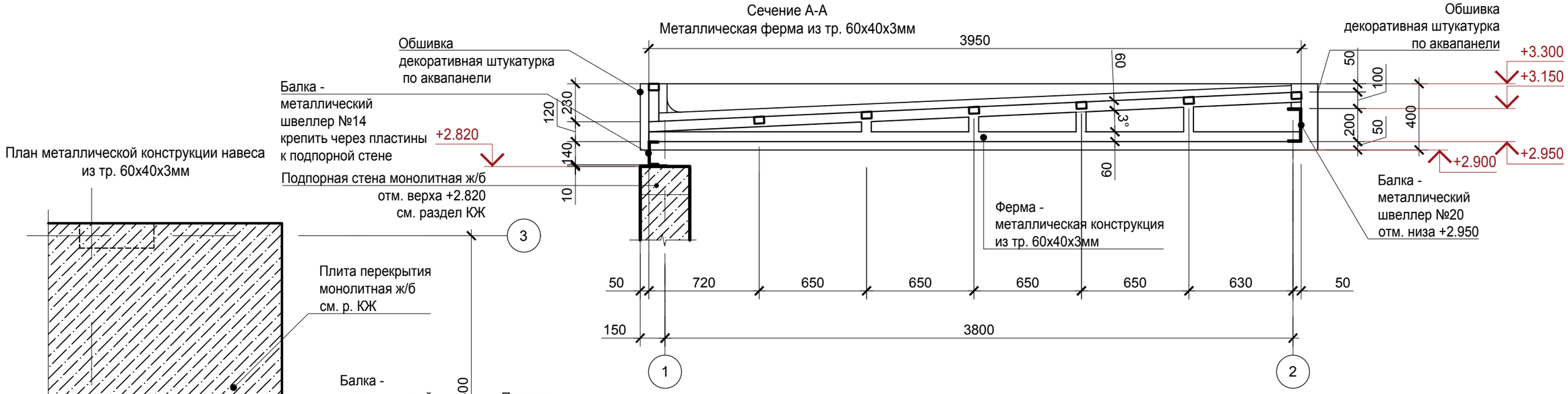

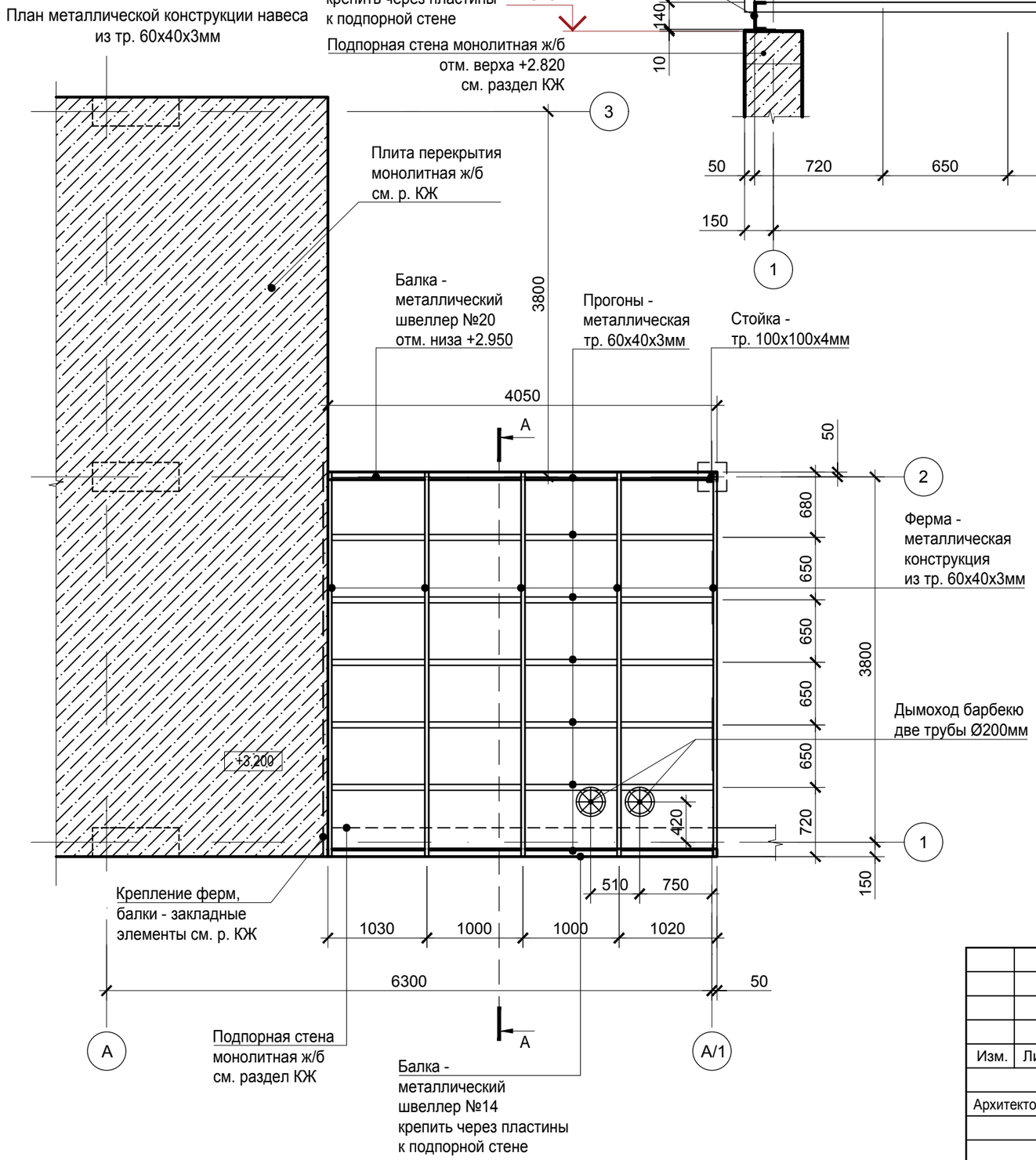

1. Все металлические конструкции должны быть огрунтованы грунтовкой Гф-021.
2. Сварочные соединения выполнять в соответствии с табл. 55 прил. 2 и п.12.8* СНиП II-23-81* "Стальные конструкции. Нормы проектирования".
3. Монтаж конструкций выполнять на монтажной сварке электродами типа Э42, Э42А по ГОСТ 9467-75*.
4. Расход материалов на каркас:

[20 ГОСТ 8240-97 С245 ГОСТ 27772-88* - 71,00 кг;

[14 ГОСТ 8240-97 С245 ГОСТ 27772-88* - 50,00 кг;

▭ Гн 60х40*3 ГОСТ 30245-2003 С255 ГОСТ 27772-88* - 350,00кг;

Расход металла дан без учета веса наплавленного металла и отходов.

Изм.	Лист	Кол.уч.	N док.	Подпись	Дата	
						Проект частного жилого дома по адресу: Краснодарский край, п.Галицино, ул. Батайская
Архитектор		Арутюнян Т.Г.				Частный дом на участке 3
						Металлическая конструкция навеса барбекю М 1:50

Стадия	Лист	Листов
П	16	-

Формат А3

Витраж В-1

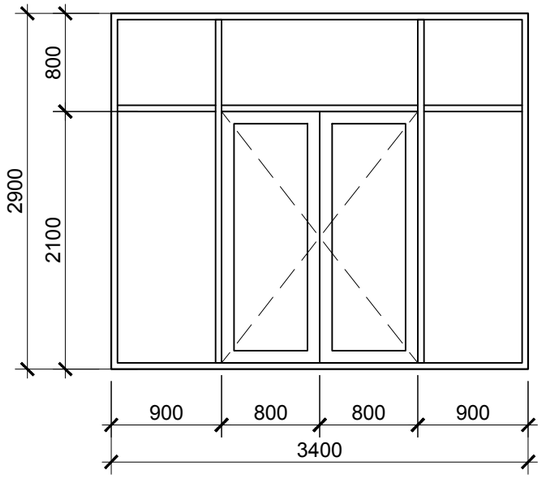

Витраж В-4

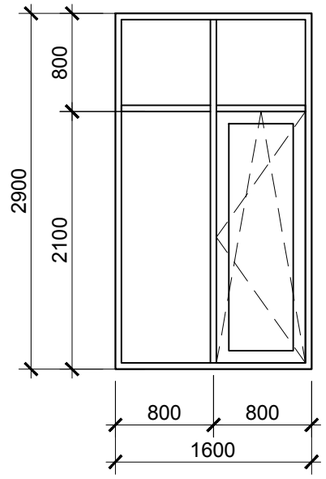

Витраж В-3

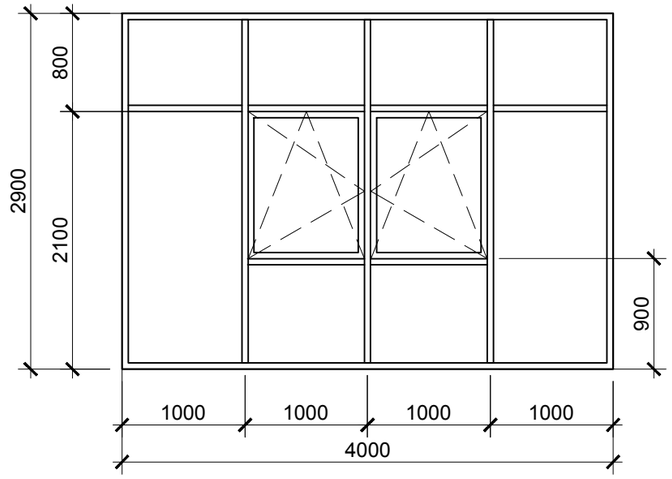

Витраж В-5

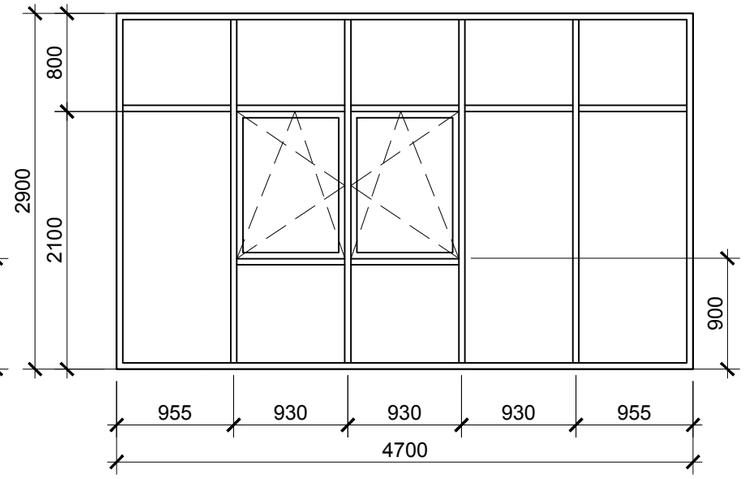

Витраж В-2

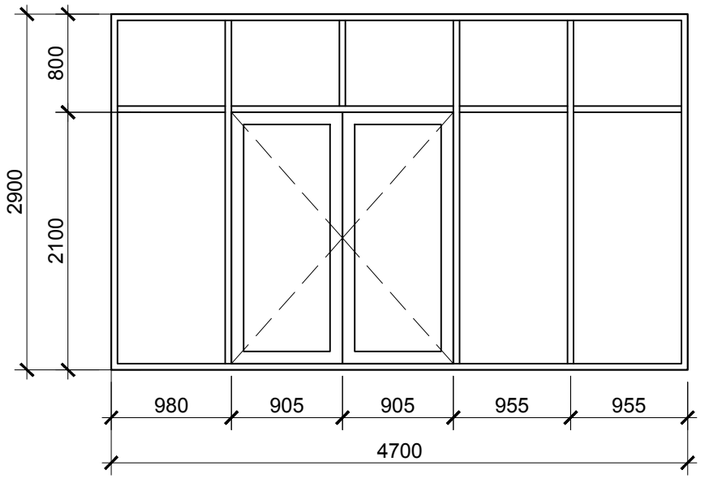

Витраж В-6(входная дверь)

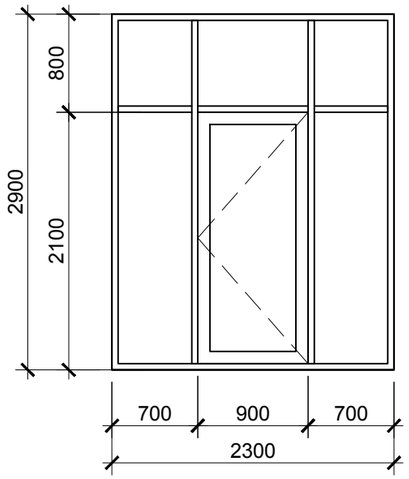

Окно Ок-1

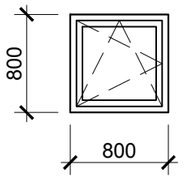

Окно Ок-2

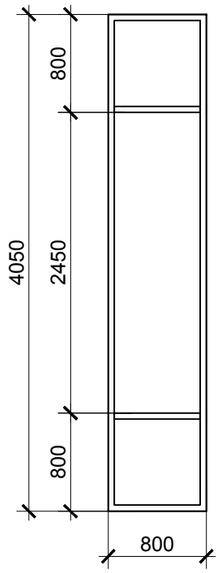

Спецификация заполнения оконных проемов

Поз.	Обозначение	Наименование	Кол.	Масса ед.,кг.	Примеч.
ОК-1	см. данный лист	Окно из АЛ профиля	2		
ОК-2	— // —	Окно из АЛ профиля	1		
В-1	см. данный лист	Витраж В-1	4		
В-2	— // —	Витраж В-2	1		
В-3	— // —	Витраж В-3	2		
В-4	— // —	Витраж В-4	2		
В-5	— // —	Витраж В-5	1		
В-6	— // —	Витраж В-6	1		

1. Окна и витражи выполнять после монтажа конструкций, их обмера и дополнительной проработки фирмой - изготовителем согласно изображенным схемам.
2. Окна и витражи замаркированы на планах и фасадах, на листах 4,5,9-12.
3. Герметизацию примыканий окон и витражей к строительным конструкциям здания выполнять в соответствии с требованиями Гост 30971-2002 (с поправками 2005 г.)
4. Окна и Витражи выполнить из алюминиевых профилей ГОСТ 22233-2001* с установкой двухкамерного стеклопакета (наружное стекло тонированное 30% зазеркаливания).
Показатель приведенного сопротивления теплопередаче класс Д1.

Изм.	Лист	Кол.уч.	N док.	Подпись	Дата				
						Проект частного жилого дома по адресу: Краснодарский край, п.Галицино, ул. Батайская			
Архитектор		Арутюнян Т.Г.				Частный дом на участке 4	Стадия	Лист	Листов
							П	17	-
						Окна и виражи индивидуальные			

Формат А3

Вентблок ВБ-1 на отм. +3.300

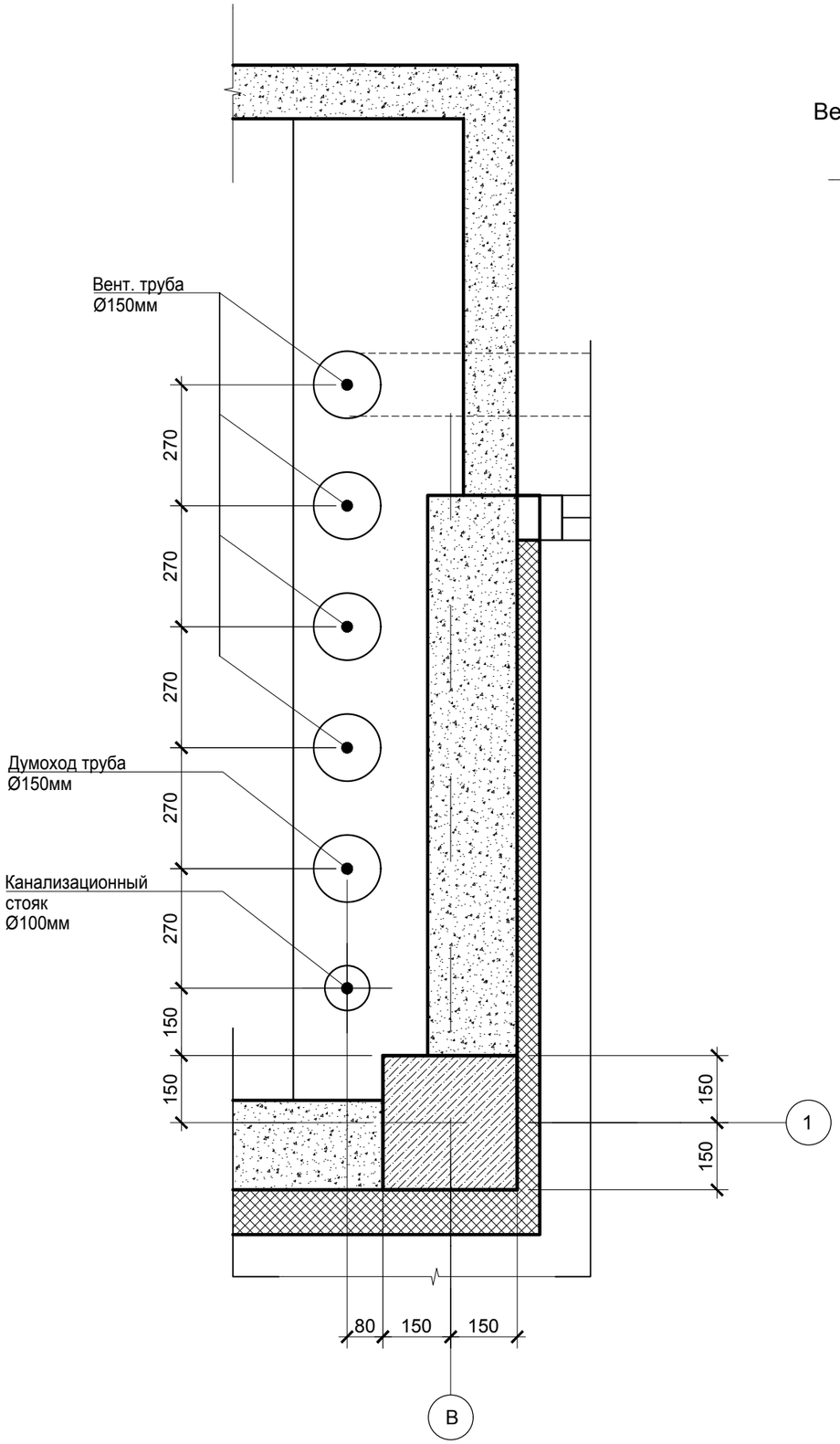

Вентблок ВБ-2 на отм. +3.300

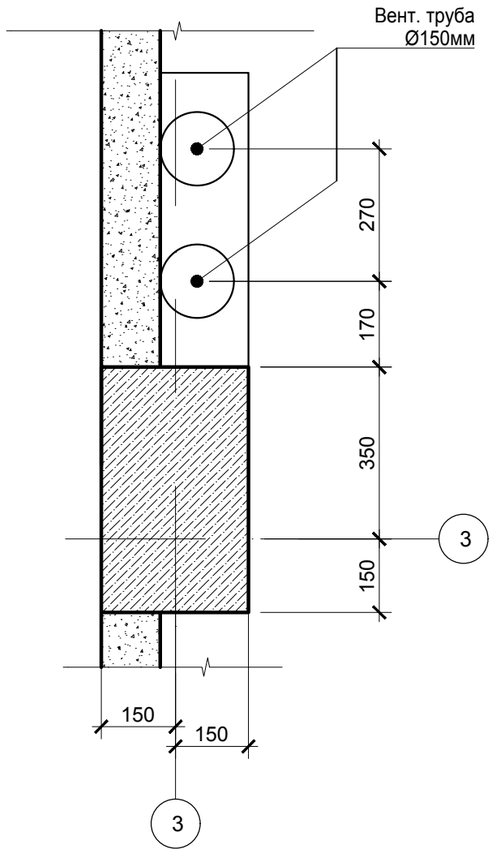

1. Дымо - вентилляционные каналы замаркированы на листах 4,5,8.

Изм.	Лист	Кол.уч.	N док.	Подпись	Дата	Проект частного жилого дома по адресу: Краснодарский край, п.Галицино, ул. Батайская		
Архитектор		Арутюнян Т.Г.				Частный дом на участке 4	Стадия	Лист	Листов
							П	18	18
						Вентблоки ВБ1-ВБ2		

Формат А3